# Schleifmittelprogramm
2024

EKAMANT

SCHWEDISCHE SCHLEIFMITTEL

„Let's talk about
EKA BLACK"
EKAMANT
when
perfection
matters.

# EKAMANT

## Ein globales Unternehmen mit Wurzeln in Schweden

EKAMANT wurde 1928 durch Ernst Andersson im Süden Schwedens gegründet. Mit mehr als 90 Jahren Erfahrung können wir auf eine bewegte Geschichte mit großen Entwicklungserfolgen zurückblicken.

Hochautomatisierte, computergesteuerte und nach ISO9001 zertifizierte Anlagen ermöglichen uns, unsere Produkte auf gleichbleibend höchstem Niveau zu produzieren. Diese technische Ausstattung sowie unsere über viele Jahre entstandene Erfahrung und das Know How unserer Mitarbeiter schafften die Grundlage, uns als weltweit führenden Hersteller für flexible Schleifmittel zu etablieren. Heute ist EKAMANT als Global Player hervorragend aufgestellt. EKAMANT Schleifmittel werden in über 50 Ländern rund um den Globus verkauft. Das Unternehmen beschäftigt mit seinen acht Tochterfirmen in Europa, Asien und Afrika weltweit 530 Mitarbeiter.

„Wer immer tut, was er schon kann, bleibt immer das, was er schon ist“ lautet unsere Devise und so forschen, verbessern und testen wir kontinuierlich, oft in enger Zusammenarbeit mit unseren Kunden, an der Optimierung unserer Materialien. Unser Ziel: innovativ und effizient die optimale Lösung für Ihr perfektes Schleifergebnis zu finden.

# EKAMANT DEUTSCHLAND

Seit 1970 ist EKAMANT auch in Deutschland als EKAMANT Deutschland GmbH vertreten. Was als Handelsniederlassung in Mönchengladbach begann, wuchs im Laufe der Jahre zu einer der wichtigsten Vertriebsgesellschaften im zentraleuropäischen Raum.

Eine nahezu perfekte infrastrukturelle Lage unseres Vertriebsstandortes gibt uns die Möglichkeit, optimal auf die Belange unserer Kunden zu reagieren. Natürlich sind wir stets bestrebt, Abläufe und Kommunikationsflüsse zu optimieren und kundengerecht zu gestalten.

Wie in der Vergangenheit, wird Ihnen die EKAMANT Deutschland GmbH auch in der Zukunft als leistungsstarker, motivierter und verlässlicher Partner zur Seite stehen.

Wir denken „grün“, wenn es um unsere Produkte und deren Herstellung geht. Forschung und Entwicklung spielen eine große Rolle bei EKAMANT. Zusammen mit unseren Umwelttechnikern, Lieferanten und unabhängigen Instituten suchen wir stets nach Lösungen und Innovationen, um unsere Produkte weitestgehend „klimaclean“ zu halten.

In unserer Schleifmittelproduktion verwenden wir lösemittelfreie oder lösemittelarme Rezepturen. Mittels modernster Staubabscheider verringern wir die Reststaubkonzentration auf ein Minimum. Die Reinigungssysteme unserer Produktionsanlagen filtern das Wasser in biologischen Abwasserbehandlungsanlagen mit Biofiltersystemen, um es so gereinigt wieder nahezu komplett dem Wasserkreislauf zurückzuführen. Emissionswerte werden so auf ein Minimum reduziert.
Auch in der Weiterverarbeitung achten wir auf umweltfreundliche Materialien und Prozesse. Beim Versand unserer Produkte arbeiten wir mit Partnern zusammen, die sich der Verbesserung der CO2-Bilanz und Nachhaltigkeit verschrieben haben.

Klimaschutz & Energieeffizienz gehen bei EKAMANT Hand in Hand.

## Unsere Märkte

### HOLZVERARBEITUNG

**Aufgabe** : Schleifen von Holz, Holzwerkstoffen und deren Beschichtungen
**Werkstoffe** : Harthölzer, Weichhölzer, Furniere, Spanplatten, HDF, MDF, OSB, Sandwichplatten, Sperrholz, Polyester-Lacke, PUR-Lacke, Füller und Grundierungen, NC-Lacke (Nitrozellulose), Hochglanzlacke, Farben, Kork, UV- und strahlenhärtende-Lacksysteme, Parkett, Wasserlacke, Öle, Wachse, harzreiche Hölzer, Tafeln, Laminate, Grundierfolien.

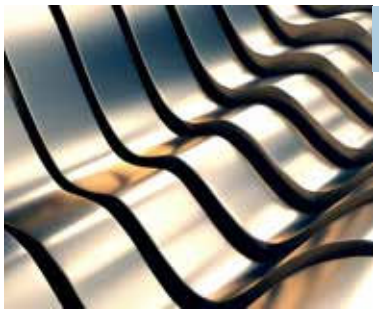

### METALLVERARBEITUNG

**Aufgabe** : Schleifen und Polieren von Metalloberflächen
**Werkstoffe** : Edelstahl, Aluminium, Titan, hochlegierte Stähle, Schweißnähte, Nichteisen-Metalle, unlegierte Stähle, niedriglegierte Stähle, Guss, Alu-Guss, Kohlenstoffstahl, Inox, Zink, Eisenmetalle, Kupfer, Metalle allgemein.

### KFZ UND VERBUNDWERKSTOFFE

**Aufgabe** : Schleifen und Polieren von Lacken und Beschichtungen
**Werkstoffe** : Füller, Primer, Spachtel, KTL, Kratzfeste Lacksysteme, Stahl (verzinkt), Decklacke, Verbundwerkstoffe allgemein, GFK, Acrylglas, Gelcoat, Thermoplaste, Duroplaste, Werksgrundierungen, Klarlacksysteme, Epoxidharzlacke.

### SONSTIGE ANWENDUNGEN

**Aufgabe** : Schleifen spezieller Werkstoffe
**Werkstoffe** : Leder, Textilien, Glas, Stein, Farben, Gips und Gipsplatten, Faserplatten, Keramik, Porzelan, Mineralwerkstoffe, Elastomere und Gummi.

### FARBCODES BEI DEN PRODUKTEN

| | |
|---|---|
| SCHLEIFMITTEL FÜR HOLZVERARBEITUNG | H |
| SCHLEIFMITTEL FÜR METALLVERARBEITUNG | M |
| SCHLEIFMITTEL FÜR VERBUNDWERKSTOFFE | V |
| SCHLEIFMITTEL FÜR AUTOMOBILE | A |
| SCHLEIFMITTEL FÜR SONSTIGES | S |

# INHALT

Seite

## ALLGEMEINES

Über Uns/Unsere Märkte

EKAMANT ANTISTATEX™ ..... 8

EKAMANT STEARATBESCHICHTUNG ..... 9

Verbindungsstellen für Bänder, Lagerung und Handhabung ..... 10/11

Produktprogramm ..... 12/13

## SCHLEIFMITTEL AUF PAPIERUNTERLAGE

ARKFEO ..... 14

ARKFO ..... 15

ARSFO ..... 16

ARSFEO ..... 17

ARSG ..... 19

EKA 3001-N (AESM) ..... 19

EKA 3001 (AESMNS) ..... 20

EKA 3000-N (AEKM) ..... 21

EKA BLACK ..... 22

HIGHLIGHT

EKA BLACK-N ..... 22

EKA 1000-F ..... 24

EKA 1000-E ..... 25

EKA 1000-Z ..... 26

EKA 7210 E ..... 27

RKEO ..... 29

RKEO-V ..... 29

B312T-V ..... 31

EKA 5000 ..... 31

EKA 5000-V ..... 33

EKASILVER-H ..... 33

EKA SILVER+ ..... 34

EKA WB ..... 35

## SCHLEIFMITTEL AUF GEWEBEUNTERLAGE

EKA 101-YY ..... 36
EKA 102-XY ..... 36
EKA 400-J ..... 37
EKAFLEX ..... 38
EKA SIC Y ..... 39
EKA MET C+ ..... 41
EKA MET J+ ..... 41
EKA MET X ..... 42
EKA MET Z ..... 43
EKA MET Z+ ..... 44
RKJFO ..... 44
RKJFON ..... 45
BKX ..... 46
RKXO ..... 47

## SCHLEIFMITTEL AUF FILMUNTERLAGE

EKA FILM ..... 48
EKA FILM-V ..... 49
EKA FILMG-V ..... 49

## SONSTIGES

EKA SKY-V ..... 50
NETWORK-V ..... 50
EKABRITE ..... 52
SCHLEIFMATTEN/SCHLEIFSCHWÄMME ..... 53
SOFTROLLEN ..... 54
EXZENTERSCHLEIFMASCHINE ..... 55
ULTRA FINE AO ..... 55

# EKAMANT ANTISTATEX™

Schleifstäube von bestimmten Holzarten (Buche, Eiche) sind Gefahrenstoffe und Mitarbeiter müssen laut GefStoffV geschützt werden. Wir bei EKAMANT nehmen dieses Thema sehr ernst und haben mit unserer ANTISTATEX® Serie einen direkten Schutz des Mitarbeiters entwickelt, der keine oder nur sehr geringe Mengen an Schleifstaub in die Umgebung abgibt. Schon seit 1975 ist unser ANTISTATEX® Schleifmaterial nicht mehr aus der Oberflächenbearbeitung mit Bandschleifmaschinen wegzudenken. Beim Einsatz von Schleifmitteln auf nicht leitenden Werkstoffen (Kunststoff, Holz, etc.) werden durch die Reibungsenergie statische Aufladungen erzeugt. Diese Aufladungen bewirken, dass es zu ungleichen elektrischen Entladungen kommen kann. Der abgetragene Schleifstaub lädt sich elektrostatisch auf und setzt sich am Werkstück, am Schleifband, an Maschinenbauteilen und in der Umgebung fest. Dadurch wird nicht nur das Arbeitsklima verschlechtert, sondern das Zusetzen des Schleifmittels beschleunigt und somit die Standzeit des Schleifmittels stark verkürzt. Die antistatische Behandlung von Schleifmitteln besteht in der Regel darin, dass die Korn- und/oder Bandrückseite elektrisch leitfähig gemacht werden. Die elektrostatischen Ladungen können so abfließen. Ein qualitativ hochwertiges antistatisches Schleifband verhindert statische Aufladung und sorgt im Schleifprozess dafür, dass der Schleifstaub nach dem Verlassen des Werkstückes mit der Schleifrichtung zur Absaugung geführt wird und dort vollständig abgesaugt werden kann. EKAMANT ANTISTATEX® ist auf der Kornseite behandelt und bietet so höchsten Schutz vor diesen Aufladungen.

Das linke Bild zeigt ein konventionelles Schleifmaterial ohne antistatische Ausrüstung, hier ist eine deutliche Staubentwicklung zu sehen. Das rechte Bild zeigt unser Schleifmaterial mit der ANTISTATEX™ Beschichtung, hier ist nur eine geringe, bis gar keine Staubentwicklung zu sehen.

## Vorteile

- ✔ Saubere und staubfreie Oberflächen
- ✔ Staubfreie Maschinen und Anlagen
- ✔ Gesundes und sauberes Arbeitsklima
- ✔ Keine elektrischen Aufladungen
- ✔ Längere Standzeiten der Schleifbänder

EKAMANT Type ARKFO mit ANTISTATEX™ Beschichtung

ANTISTATEX

Alle Produkte, mit ANTISTATEX Beschichtung, sind im Katalog mit diesem Label gekennzeichnet.

# EKAMANT STEARATBESCHICHTUNG

Lacke, NE-Metalle (Aluminium, Kupfer etc.) und weiche Werkstoffe neigen beim Schleifen zum Schmieren. Mit fortlaufender Bearbeitung wird der Schleifspan (Abschliff) nicht mehr abgeführt, haftet an den Kornspitzen und in den Kornzwischenräumen und setzt das Schleifmittel zu. Schleifmittel mit Stearatbeschichtung verhindern das Anhaften der Späne und erzielen so eine deutlich längere Standzeit. Zusätzlich erzielt es einen kühlenden Schliff auf Werkstoffen, die durch ihre Thermoplastizität zum Schmelzen neigen. Bei gleicher Korngröße kann ein mit Stearat beschichtetes Schleifmittel, einen feineren Schliff erzielen als ein Schleifmittel ohne Stearat. Beim Schleifen mit Schleifmittel ohne Stearatbeschichtung, werden Aluminiumoberflächen grau und verlieren die Brillanz.

## Vorteile

- ✔ Längere Standzeit
- ✔ Gleichmässige und homogene Flächen
- ✔ Höherer Glanzgrad beim Finishen
- ✔ Geringere Rautiefenwerte
- ✔ Geringere Schleifkosten

## Anwendung

- ✔ NE-Metalle
- ✔ Aluminiumlegierungen
- ✔ Lacke und Beschichtungen
- ✔ Verbundwerkstoffe
- ✔ Thermoplaste

# Verbindungstellen für Bänder

Unsere **Bandverbindungen** werden auf modernen Fertigungsmaschinen mit großer Sorgfalt hergestellt. EKAMANT Bandverbindungen zeichnen sich durch hohe Festigkeit, geringe Toleranzen und hohe Maßgenauigkeit aus. Unsere Verbindungsstellen sind auf die gängigen Schleifanwendungen abgestimmt, sodass die geschliffene Oberfläche frei von Schlagmarken bleibt und ein störungsfreier Bandlauf garantiert wird.

| | Bezeichnung | Beschreibung | Anwendung |
|---|---|---|---|
| | EB 1 | Folienverbindung mit untenliegender Folie (gerade oder als Wellen-schnitt) | Für alle Gewebesorten und sehr leichte Papiere (Typen A, B, C) |
| | EB 2 | Überlappverbindung | Für alle Papierprodukte (Typen D, E, F, G) |
| | EB 7 | Kornfreie Überlapp-verbindung | Für alle Gewebearten und Papiersorten (Type E, F, G) |
| | EB 10 | Folienverbindung mit Folie auf der Kornseite | Für alle Gewebetypen und E, F und G Papier. Besonders für empfindliche Oberflächen) |

Bitte fragen Sie uns, wenn Sie eine abweichende Bandverbindung benötigen, wir helfen Ihnen gerne.

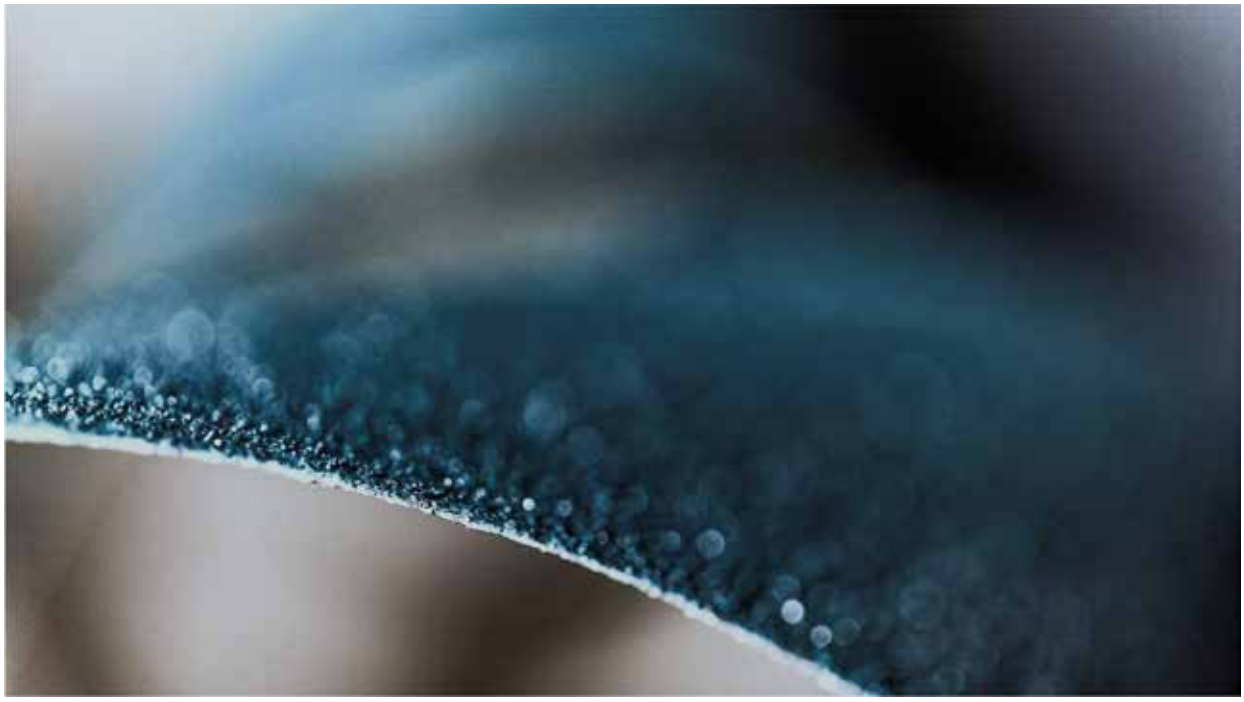

## Lagerung und Handhabung

- ✔ Die optimale Lagerung von Schleifbändern und anderen Schleifmaterialien auf flexibler Unterlage liegt zwischen 20-22°C bei einer relativen Luftfeuchtigkeit zwischen 50-60%. Wichtig ist, dass diese Bedingungen möglichst konstant gehalten werden.
- ✔ Breitbänder sollten mindestens 24h vor Gebrauch aus der Verpackung genommen, aufgehängt und das untere Ende mit einem Rohr oder einem ähnlichen schweren Gegenstand, welcher einen Durchmesser von mindestens 150mm hat, beschwert werden.
- ✔ Langbänder, Klettscheiben und andere Schleifmittel sollten so lange wie möglich im Karton verpackt bleiben und erst unmittelbar vor Gebrauch ausgepackt werden.
- ✔ Schleifbänder beim Auspacken und Auflegen auf die Maschine weder knicken noch stoßen.
- ✔ Schleifmaterial vor direkter Hitze (Heizkörper) oder Feuchtigkeit (offene Tür) schützen.
- ✔ Schleifmaterial vor Staub und Schmutz schützen.
- ✔ Bei längerem Stillstand der Schleifmaschine sollten Schleifbänder von der Maschine genommen werden und aufgehängt (Breitbänder) oder wieder verpackt (Langbänder) werden.
- ✔ Schleifmittel nicht auf den Boden stellen oder legen.
- ✔ Prüfen Sie die Schleifmittel vor dem Einsatz auf Beschädigungen, so können teure Oberflächenfehler oder ein Maschinenstillstand vermieden werden.
- ✔ Immer nach dem Prinzip “first in - first out” verwenden (Wareneingangsdatum beachten).
- ⚠ Schleifbänder nicht auf die Verbindungsstelle hängen und bei längerer Lagerung die Bänder drehen.
- ⚠ Bänder nicht zu nah aneinander hängen, da sonst die Kornspitzen beschädigt werden.

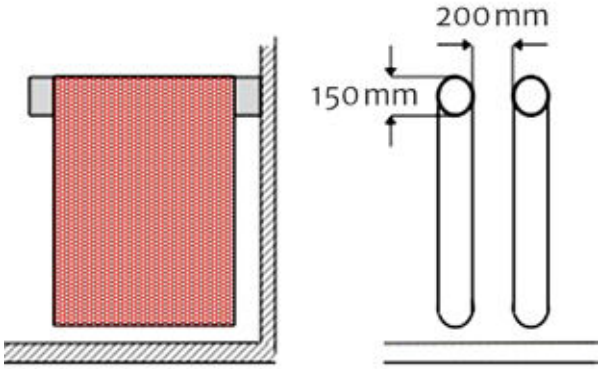


ℹ EKAMANT Schleifmittel sind Qualitätsprodukte. Die richtige Lagerhaltung und Handhabung verlängern die Standzeit und geben der Oberfläche den richtigen Schliff. Unsachgemäße Lagerung oder Handhabung können zu Standzeitreduzierung und Oberflächenfehlern führen.

## Vorteile

- ✔ Bandkanten hängen sich aus und laufen so stabiler auf der Maschine.
- ✔ Bänder können schneller und einfacher in die Maschine geschoben werden.
- ✔ Klima kann leichter und gleichmässiger von den Bändern aufgenommen werden, so werden Spannungen im Material leichter ausgeglichen.
- ✔ Bänder können leichter vom Balken genommen werden.

# Produktprogramm

| | ANWENDUNG | | | | | | | | | | | | | | | | | | | | | | | | EIGENSCHAFTEN | | | | |
|---|---|---|---|---|---|---|---|---|---|---|---|---|---|---|---|---|---|---|---|---|---|---|---|---|---|---|---|---|---|
| | Holz und Holzwerkstoffe | Weichhölzer | Furniere | Faserplatten | Mineralwerkstoffe | Beschichtungen (keine Folien) | Lacke | Hochglanzflächen | Grundierungen | Folien | Kunststoffe | Verbundwerkstoffe | Leder und Lederfaserstoffe | Gips | Farben | Metalle | Edelstahl | Edelstahl (Feinschliff) | Gusseisen | Aluminium (Feinschliff) | Legierter Stahl | Nichteisenmetalle | Titan | Automobil | Fußboden | Schärfe | Oberflächenqualität | Flexibilität | Nassschliff | KATALOGSEITE |
| **SCHLEIFMITTEL AUF PAPIER-UNTERLAGE** | | | | | | | | | | | | | | | | | | | | | | | | | | | | | | |
| EKA 1000 F | ☑ | | | | | | | | | | ☑ | ☑ | | | | ☑ | | | | | | | | | ●●●○ | ●○○○ | ●●○○ | ⊖ | 24 |
| EKA 1000 E | ☑ | | | | | ☑ | | ☑ | ☑ | | ☑ | ☑ | | | | ☑ | | | | | | | | | ●●●○ | ●●○○ | ●●○○ | ⊖ | 25 |
| ARKFEO | ☑ | ☑ | | | | | | | | | | | | | | | | | | | | | | | ●●●○ | ●○○○ | ●●○○ | ⊖ | 14 |
| ARKFO | ☑ | | ☑ | | | | | | | | | | | | | | | | | | | | | | ●●●○ | ●●○○ | ●●○○ | ⊖ | 15 |
| ARSFO | ☑ | | ☑ | | | | | | | | | | | | | | | | | | | | | | ●●●○ | ●●●○ | ●●○○ | ⊖ | 16 |
| EKA 3001 | ☑ | | | | | ☑ | ☑ | | | | | | ☑ | | | | | ☑ | | ☑ | | | | | ●●○○ | ●●●○ | ●●○○ | ⊖ | 20 |
| EKA 3000 N | | | | | | ☑ | ☑ | | ☑ | ☑ | | | | | | | | | | ☑ | | | | | ●●○○ | ●●○○ | ●●○○ | ⊖ | 21 |
| EKA 3001 N | | | | | | ☑ | ☑ | ☑ | | | | | | | | | | | | | | | | | ●●○○ | ●●●○ | ●●○○ | ⊖ | 19 |
| EKABLACK | ☑ | | ☑ | ☑ | ☑ | ☑ | ☑ | | | | ☑ | ☑ | | | | | | | | | | | | | ●●●○ | ●●●● | ●●○○ | ⊖ | 22 |
| EKABLACK N | | | | | ☑ | | ☑ | ☑ | | | ☑ | ☑ | | | | | | | | ☑ | | | | | ●●○○ | ●●●● | ●●○○ | ⊖ | 22 |
| EKA7210E | | | | | | | ☑ | ☑ | ☑ | ☑ | | | | | | | | | | | | | | | ●●●○ | ●●●● | ●●○○ | ⊖ | 27 |
| ARSFEO | ☑ | ☑ | | | | | | | | | ☑ | ☑ | | | | | | | | | | | | | ●●●○ | ●●○○ | ●○○○ | ⊖ | 17 |
| EKA 1000 Z | ☑ | | | | | | | | | | | ☑ | | | | ☑ | ☑ | | | | ☑ | | | | ☑ | ●●●● | ●●○○ | ●●○○ | ⊖ | 26 |
| RKEO | ☑ | | | | | ☑ | | ☑ | | | ☑ | | | ☑ | ☑ | | ☑ | | | | | | | ☑ | | ●●●● | ●○○○ | ●●○○ | ⊖ | 29 |
| RKEO V | ☑ | | | | | ☑ | | ☑ | | | ☑ | | | | ☑ | ☑ | | | | | | | | ☑ | | ●●●● | ●○○○ | ●●○○ | ⊖ | 29 |
| B312T V | | | | | ☑ | ☑ | ☑ | ☑ | ☑ | ☑ | ☑ | ☑ | | | | | | | | | | | | ☑ | | ●●●○ | ●●●○ | ●●●○ | ⊖ | 31 |
| EKA 5000 | ☑ | | | | ☑ | ☑ | ☑ | | | | | ☑ | | | | | | | | | | | | ☑ | | ●●●○ | ●●○○ | ●●●○ | ⊖ | 31 |
| EKA 5000 V | ☑ | | | | | ☑ | ☑ | | | | | ☑ | | | | | | | | | | | | ☑ | | ●●●○ | ●●○○ | ●●●○ | ⊖ | 33 |
| EKA SILVER + | ☑ | | | | ☑ | ☑ | ☑ | | | | ☑ | ☑ | | | | | | | | | | | | ☑ | | ●●○○ | ●●●○ | ●●●● | ⊖ | 34 |
| EKA SILVER + H | ☑ | | | | ☑ | ☑ | ☑ | | | | ☑ | ☑ | | | | | | | | | | | | ☑ | | ●●○○ | ●●●○ | ●●●● | ⊖ | 33 |
| EKA WB | | | | | ☑ | ☑ | ☑ | | | | ☑ | ☑ | | | | | | | | | | | | ☑ | | ●●○○ | ●●●● | ●●●● | ⊕ | 35 |
| **SCHLEIFMITTEL AUF GEWEBE-UNTERLAGE** | | | | | | | | | | | | | | | | | | | | | | | | | | | | | | |
| RKXO | ☑ | ☑ | | | | | | | | | ☑ | ☑ | | | ☑ | | | | | | | | | ☑ | ●●●○ | ●○○○ | ●○○○ | ⊖ | 47 |
| RKJFO | ☑ | | | | | ☑ | ☑ | | | ☑ | | ☑ | | | | ☑ | | | | | | | | | ●●○○ | ●●●○ | ●●●● | ⊖ | 44 |
| RKJFON | | | | | | ☑ | ☑ | | | | ☑ | ☑ | | | | | | | | ☑ | | | | | ●●●○ | ●●●● | ●●●● | ⊖ | 45 |
| EKAFLEX | ☑ | | | | | ☑ | ☑ | | | | | ☑ | | | ☑ | ☑ | | | | | | | | | ●●○○ | ●●○○ | ●●●● | ⊖ | 38 |
| EKA 400 J | ☑ | | | | | ☑ | ☑ | | | | | ☑ | | | ☑ | ☑ | | | | | | | | | ●●○○ | ●●●○ | ●●●○ | ⊖ | 37 |
| EKA 102 XY | ☑ | | | | | | | | | | | ☑ | | | | ☑ | ☑ | ☑ | | | ☑ | | | | ☑ | ●●●○ | ●○○○ | ●○○○ | ⊕ | 36 |
| EKA SIC Y | | | | ☑ | ☑ | | | | | | ☑ | | | | | | | | | | | ☑ | ☑ | | | ●●●○ | ●●●○ | ●○○○ | ⊕ | 39 |
| BRX | ☑ | ☑ | | | | | | | | | | ☑ | | | | ☑ | | | | | | | | | ☑ | ●●●○ | ●○○○ | ●○○○ | ⊖ | 46 |
| EKA MET X | ☑ | | | | | | | | | | | | | | | ☑ | | | | | | | | | | ●●●○ | ●○○○ | ●○○○ | ⊖ | 42 |
| EKA MET Z | ☑ | | | | | | | | | | | ☑ | | | | ☑ | ☑ | ☑ | | | ☑ | | | | | ●●●○ | ●●●○ | ●○○○ | ⊕ | 43 |
| EKA MET Z+ | | | | | | | | | | | | ☑ | | | | ☑ | ☑ | ☑ | | | ☑ | | | | | ●●●○ | ●●○○ | ●○○○ | ⊕ | 44 |
| EKA MET C+ | | | | | | | | | | | | | | | | ☑ | ☑ | ☑ | ☑ | | ☑ | | ☑ | | | ●●●● | ●●●○ | ●○○○ | ⊕ | 41 |
| EKA MET J+ | | | | | | | | | | | | ☑ | | | | ☑ | | | ☑ | ☑ | | | | | | ●●●○ | ●●●○ | ●●●● | ⊕ | 41 |

| | ANWENDUNG | | | | | | | | | | | | | | | | | | | | | | | | EIGENSCHAFTEN | | | | |
|---|---|---|---|---|---|---|---|---|---|---|---|---|---|---|---|---|---|---|---|---|---|---|---|---|---|---|---|---|---|
| | Holz und Holzwerkstoffe | Weichhölzer | Furniere | Faserplatten | Mineralwerkstoffe | Beschichtungen (keine Folien) | Lacke | Hochglanzflächen | Grundierungen | Folien | Kunststoffe | Verbundwerkstoffe | Leder und Lederfaserstoffe | Gips | Farben | Metalle | Edelstahl | Edelstahl (Feinschliff) | Gusseisen | Aluminium (Feinschliff) | Legierter Stahl | Nichteisenmetalle | Titan | Automobil | Fußboden | Schärfe | Oberflächenqualität | Flexibilität | Nassschliff | KATALOGSEITE |
| **SCHLEIFMITTEL AUF FILM-UNTERLAGE** | | | | | | | | | | | | | | | | | | | | | | | | | | | | | | |
| EKAFILM | | | | | | ✓ | ✓ | ✓ | ✓ | ✓ | ✓ | ✓ | | | | ✓ | | | | | | | | ✓ | | ●○○○ | ●●●● | ●●○○ | + | 48 |
| EKAFILM V | | | | | | ✓ | ✓ | ✓ | ✓ | ✓ | ✓ | ✓ | | | | ✓ | | | | | | | | ✓ | | ●○○○ | ●●●● | ●●○○ | + | 49 |
| EKAFILM G V | | | | | | ✓ | ✓ | ✓ | ✓ | ✓ | ✓ | ✓ | | | | ✓ | | | | | | | | ✓ | | ●●●○ | ●●●○ | ●●●○ | + | 49 |
| ULTRAFINE AO | | | | | ✓ | ✓ | ✓ | ✓ | | | ✓ | ✓ | | | | | | | | | | | | ✓ | | ●●○○ | ●●●● | ●●●● | + | 55 |
| **SCHLEIFMITTEL AUF SONSTIGEN-UNTERLAGEN** | | | | | | | | | | | | | | | | | | | | | | | | | | | | | | |
| NETWORK V | ✓ | | | | ✓ | ✓ | ✓ | ✓ | | | ✓ | ✓ | | | | | | | | | | | | ✓ | | ●●○○ | ●●○○ | ●●○○ | − | 50 |
| EKABRITE V | ✓ | ✓ | ✓ | ✓ | ✓ | ✓ | ✓ | ✓ | ✓ | ✓ | ✓ | ✓ | | ✓ | ✓ | ✓ | ✓ | ✓ | ✓ | ✓ | ✓ | ✓ | ✓ | ✓ | ✓ | ●●○○ | ●●●● | ●●●● | + | 52 |
| EKA SKY V | | | | | ✓ | ✓ | ✓ | ✓ | | | ✓ | ✓ | | | | | | | | | | | | ✓ | | ●●○○ | ●●●● | ●●●● | + | 50 |
| SCHLEIF-MATTEN | | | | | ✓ | ✓ | ✓ | | ✓ | | ✓ | ✓ | | ✓ | ✓ | | | | | | | | | ✓ | | ●●●○ | ●●●● | ●●●● | + | 53 |
| SCHLEIF-SCHWÄMME | ✓ | | ✓ | | ✓ | ✓ | ✓ | | ✓ | | ✓ | ✓ | | ✓ | ✓ | ✓ | | | | | | | | ✓ | | ●●●○ | ●●●● | ●●●○ | + | 53 |
| SOFTROLLEN | ✓ | ✓ | ✓ | ✓ | ✓ | ✓ | ✓ | | ✓ | | ✓ | ✓ | | ✓ | ✓ | ✓ | | | | | | | | ✓ | | ●●○○ | ●●●○ | ●●●○ | − | 54 |

## ZEICHENERKLÄRUNG

| | | | | | | | | |
|---|---|---|---|---|---|---|---|---|
| **Schärfe** | gering ●○○○ | mittel ●●○○ | hoch ●●●○ | sehr hoch ●●●● | | | | |
| **Oberflächenqualität** | grob ●○○○ | mittel ●●○○ | fein ●●●○ | sehr fein ●●●● | | | | |
| **Flexibilität** | gering ●○○○ | mittel ●●○○ | hoch ●●●○ | sehr hoch ●●●● | nicht vorhanden ○○○○ | | | |
| **Nassschliff** | nein − | ja + | | | | | | |

✔ **...V = Klettfix Velourhaftung**

✔ **...H = Selbstklebend**

✔ **...N = Stearatbeschichtung**

ANTISTATEX

# ARKFEO

ARKFEO erzielt durch seine extra offene Kornstreuung eine extrem lange Standzeit auf allen schnell schmierenden und sich zusetzenden Holzarten.
Die antistatischen “ANTISTATEX” Eigenschaften erzielen ein sauberes und gesundes Arbeitsklima.

## ANWENDUNG

- ✔ Holz und Holzwerkstoffe
- ✔ Weichhölzer

## EIGENSCHAFTEN

| | |
|---|---|
| Schärfe | hoch |
| Standzeit | sehr hoch |
| Oberflächenqualität | rau |
| Flexibilität | mittel |
| Nassschliff | nein |

## TECHNISCHE SPEZIFIKATION

| | |
|---|---|
| Unterlage | F-Papier |
| Bindemittel | Vollkunstharzbindung |
| Korn | Korund |
| Streuung | extra offen |
| Kornreihe | P40, P60 - P100 |
| Nutzbreite | 1350 mm, 1400 mm |

## LIEFERBARE FORMEN

SEGMENTBÄNDER

BREITBÄNDER

SCHMAL-UND LANGBÄNDER

# ARKFO

ANTISTATEX

ARKFO erzielt eine sehr lange Standzeit auf allen Holzoberflächen. Das scharfe Korund-Korn gewährleistet einen sauber Schliff ohne Holzfasern.
Die antistatischen “ANTISTATEX” Eigenschaften erzielen ein sauberes und gesundes Arbeitsklima.

## ANWENDUNG

- ✔ Holz und Holzwerkstoffe

## EIGENSCHAFTEN

| | |
|---|---|
| Schärfe | hoch |
| Standzeit | sehr hoch |
| Oberflächenqualität | fein |
| Flexibilität | mittel |
| Nassschliff | nein |

## TECHNISCHE SPEZIFIKATION

| | |
|---|---|
| Unterlage | F-Papier |
| Bindemittel | Vollkunstharzbindung |
| Korn | Korund |
| Streuung | offen |
| Kornreihe | P120 - P180 |
| Nutzbreite | 1350 mm, 1400 mm |

## LIEFERBARE FORMEN

SEGMENTBÄNDER

BREITBÄNDER

SCHMAL-UND LANGBÄNDER

ANTISTATIK

# ARSFO

H V

ARSFO ist besonders geeignet zum Schleifen aller Holzwerkstoffe vor einer Beschichtung mit Lacken und Grundierungen. Durch das Siliciumcarbid-Korn wird eine saubere und faserfreie Fläche erzeugt.
Die antistatischen Eigenschaften erzielen ein sauberes und gesundes Arbeitsklima.

## ANWENDUNG

- ✔ Holz und Holzwerkstoffe

## EIGENSCHAFTEN

| | |
|---|---|
| Schärfe | hoch |
| Standzeit | sehr hoch |
| Oberflächenqualität | sehr fein |
| Flexibilität | mittel |
| Nassschliff | nein |

## TECHNISCHE SPEZIFIKATION

| | |
|---|---|
| Unterlage | F-Papier |
| Bindemittel | Vollkunstharzbindung |
| Korn | Siliciumcarbid |
| Streuung | offen |
| Kornreihe | P180 - P240 |
| Nutzbreite | 1350 mm, 1400 mm |

## LIEFERBARE FORMEN

SEGMENTBÄNDER

BREITBÄNDER

SCHMAL-UND LANGBÄNDER

# ARSFEO

H S

ANTISTATEX

ARSFEO erzielt durch seine extra offene Kornstreuung eine extrem lange Standzeit auf allen schnell schmierenden und sich zusetzenden Holzarten.
Die antistatischen Eigenschaften erzielen ein sauberes und gesundes Arbeitsklima.

## ANWENDUNG

- ✔ Holz und Holzwerkstoffe
- ✔ Weichhölzer
- ✔ Gummi

## EIGENSCHAFTEN

| | |
|---|---|
| Schärfe | sehr hoch |
| Standzeit | sehr hoch |
| Oberflächenqualität | rau |
| Flexibilität | mittel |
| Nassschliff | nein |

## TECHNISCHE SPEZIFIKATION

| | |
|---|---|
| Unterlage | F-Papier |
| Bindemittel | Vollkunstharzbindung |
| Korn | Siliciumcarbid |
| Streuung | extra offen |
| Kornreihe | P60 – P150 |
| Nutzbreite | 1350 mm |

## LIEFERBARE FORMEN

SEGMENTBÄNDER

BREITBÄNDER

SCHMAL-UND LANGBÄNDER

ANTISTATIK

## ARSG

H S V

ARSG ist besonders geeignet zum Schleifen aller Holzwerkstoffe wie MDF, HDF und Spanplatten. Durch das Siliciumcarbid-Korn wird eine saubere und faserfreie Fläche erzeugt. Die antistatischen Eigenschaften erzielen ein sauberes und gesundes Arbeitsklima.
Insbesondere bei Segmentbändern mit großer Breite wirkt der G-Papierträger sehr vorteilhaft, was Einführverhalten und Laufruhe der Bänder angeht.

### ANWENDUNG

- Holz und Holzwerkstoffe
- Zementfaserplatten
- Verbundwerkstoffe

### EIGENSCHAFTEN

| | |
|---|---|
| Schärfe | hoch |
| Standzeit | sehr hoch |
| Oberflächenqualität | sehr fein |
| Flexibilität | mittel |
| Nassschliff | nein |

### TECHNISCHE SPEZIFIKATION

| | |
|---|---|
| Unterlage | G-Papier |
| Bindemittel | Vollkunstharzbindung |
| Korn | Siliciumcarbid |
| Streuung | halboffen |
| Kornreihe | P40 - P180 |
| Nutzbreite | 1350 mm |

### LIEFERBARE FORMEN

SEGMENTBÄNDER

BREITBÄNDER

## EKA 3001-N (AESM)

S

EKA 3001-N ist ein spezielles Schleifmaterial, für den Lackzwischen- und Endschliff aller Lacke und Beschichtungen geeignet. Eine Beschichtung mit Stearat erzeugt einen kühlen und feinen Schliff. Die antistatischen Eigenschaften erzielen ein sauberes und gesundes Arbeitsklima.

### ANWENDUNG

- Lacke und Beschichtungen

### EIGENSCHAFTEN

| | |
|---|---|
| Schärfe | mittel |
| Standzeit | sehr hoch |
| Oberflächenqualität | sehr fein |
| Flexibilität | mittel |
| Nassschliff | nein |

### TECHNISCHE SPEZIFIKATION

| | |
|---|---|
| Unterlage | E-Papier |
| Bindemittel | Vollkunstharzbindung |
| Korn | Siliciumcarbid |
| Streuung | halboffen |
| Kornreihe | P240 - P1000 |
| Nutzbreite | 1350 mm |
| Spezial | Stearatbeschichtung |

### LIEFERBARE FORMEN

SEGMENTBÄNDER

BREITBÄNDER

SCHMAL-UND LANGBÄNDER

ANTISTATIK

# EKA 3001 (AESMNS)

H M S

EKA 3001 ist ein spezielles Schleifmaterial, für den Lackzwischenschliff aller Lacke und Beschichtungen (nicht Folien) geeignet. Die antistatischen Eigenschaften erzielen ein sauberes und gesundes Arbeitsklima.

## ANWENDUNG

- Holzwerkstoffe
- Lacke und Beschichtungen (keine Folien)
- Leder und Lederfaserstoffe
- Aluminium (Feinschliff)
- Edelstahl (Feinschliff)

## EIGENSCHAFTEN

| | |
|---|---|
| Schärfe | mittel |
| Standzeit | hoch |
| Oberflächenqualität | sehr fein |
| Flexibilität | mittel |
| Nassschliff | nein |

## TECHNISCHE SPEZIFIKATION

| | |
|---|---|
| Unterlage | E-Papier |
| Bindemittel | Vollkunstharzbindung |
| Korn | Siliciumcarbid |
| Streuung | halboffen |
| Kornreihe | P240 - P600 |
| Nutzbreite | 1350 mm |

## LIEFERBARE FORMEN

SEGMENTBÄNDER

BREITBÄNDER

SCHMAL-UND LANGBÄNDER

# EKA 3000-N (AEKM)

H M S

ANTISTATEX

EKA 3000-N ist ein spezielles Schleifmaterial, für den Zwischenschliff aller Folien und Grundierungen geeignet. Eine Beschichtung mit Stearat erzeugt einen kühlen und feinen Schliff. Die antistatischen Eigenschaften erzielen ein sauberes und gesundes Arbeitsklima.

## ANWENDUNG

- Folien und Grundierungen
- Lacke und Beschichtungen
- Aluminiumbleche

## EIGENSCHAFTEN

| | |
|---|---|
| Schärfe | mittel |
| Standzeit | sehr hoch |
| Oberflächenqualität | fein |
| Flexibilität | mittel |
| Nassschliff | nein |

## TECHNISCHE SPEZIFIKATION

| | |
|---|---|
| Unterlage | E-Papier |
| Bindemittel | Vollkunstharzbindung |
| Korn | Korund |
| Streuung | halboffen |
| Kornreihe | P240 - P320, P400 |
| Nutzbreite | 1350 mm |
| Spezial | Stearatbeschichtung |

## LIEFERBARE FORMEN

SEGMENTBÄNDER

BREITBÄNDER

SCHMAL-UND LANGBÄNDER

ANTISTATIK

## EKA BLACK

H V S

EKA BLACK ist ein neuartiges Schleifmaterial, welches sich durch sehr hohe Standzeiten und den universellen Einsatz auf vielen Werkstoffen aus-zeichnet. Durch das spezielle Siliciumcarbid-Korn wird eine saubere und faserfreie Fläche erzeugt. Eine optimale antistatische Eigenschaft erzielt ein sauberes und gesundes Arbeitsklima ohne statische Aufladung des Werkstücks oder der Maschine.

### ANWENDUNG

- Holz und Holzwerkstoffe
- Mineralwerkstoffe
- Faserplatten
- Verbundwerkstoffe
- Lacke und Beschichtungen

### EIGENSCHAFTEN

| | |
|---|---|
| Schärfe | hoch |
| Standzeit | sehr hoch |
| Oberflächenqualität | fein |
| Flexibilität | mittel |
| Nassschliff | nein |

### TECHNISCHE SPEZIFIKATION

| | |
|---|---|
| Unterlage | F/E-Papier |
| Bindemittel | Vollkunstharzbindung |
| Korn | Siliciumcarbid |
| Streuung | offen |
| Kornreihe | P60 - P320, P400 |
| Nutzbreite | 1350 mm, 1400 mm |

### LIEFERBARE FORMEN

SEGMENTBÄNDER

BREITBÄNDER

SCHMAL-UND LANGBÄNDER

## EKA BLACK-N

H V S

EKA BLACK-N ist ein neuartiges Schleifmaterial, welches sich durch sehr hohe Standzeiten und den universellen Einsatz auf vielen Werkstoffen aus-zeichnet. Durch das spezielle Siliciumcarbid-Korn wird eine saubere und faserfreie Fläche erzeugt. Eine optimale antistatische Eigenschaft erzielt ein sauberes und gesundes Arbeitsklima ohne statische Aufladung des Werkstücks oder der Maschine. Die Beschichtung mit Stearat verlängert die Standzeit beim Schleifen von sich schnell zusetzenden Materialien und erzielt eine feine und homogene Fläche.

### ANWENDUNG

- Mineralwerkstoffe
- Faserplatten
- Verbundwerkstoffe
- Lacke und Beschichtungen

### EIGENSCHAFTEN

| | |
|---|---|
| Schärfe | hoch |
| Standzeit | sehr hoch |
| Oberflächenqualität | fein |
| Flexibilität | mittel |
| Nassschliff | nein |

### TECHNISCHE SPEZIFIKATION

| | |
|---|---|
| Unterlage | F/E-Papier |
| Bindemittel | Vollkunstharzbindung |
| Korn | Siliciumcarbid |
| Streuung | offen |
| Kornreihe | P120 - P320, P400 |
| Nutzbreite | 1350 mm, 1400 mm |
| Spezial | Stearatbeschichtung |

### LIEFERBARE FORMEN

SEGMENTBÄNDER

BREITBÄNDER

SCHMAL-UND LANGBÄNDER

# EKABLACK/EKABLACK N

## SCHLEIFEN VON HARTHÖLZERN, HOLZWERKSTOFFEN UND LACKEN IN EINER ANDEREN DIMENSION

### EKA BLACK

### EKA BLACK N

# EKA 1000-F

H M V S

EKA 1000-F ist ein universell einsetzbares Schleifmaterial für alle Holzarten. Die antistatische Ausrüstung erzielt eine lange Standzeit bei sauberem Arbeitsklima.

## ANWENDUNG

- Holz und Holzwerkstoffe
- Leder und Lederfaserstoffe
- Verbundwerkstoffe
- Edelstahl

## EIGENSCHAFTEN

| | |
|---|---|
| Schärfe | hoch |
| Standzeit | hoch |
| Oberflächenqualität | rau |
| Flexibilität | mittel |
| Nassschliff | nein |

## TECHNISCHE SPEZIFIKATION

| | |
|---|---|
| Unterlage | F-Papier |
| Bindemittel | Vollkunstharzbindung |
| Korn | Korund |
| Streuung | offen |
| Kornreihe | P40 - P240 |
| Nutzbreite | 1350 mm |

## LIEFERBARE FORMEN

SEGMENTBÄNDER

BREITBÄNDER

SCHMAL-UND LANGBÄNDER

SCHEIBEN MIT KLETT, KLEBE UND OHNE BESCHICHTUNG

# EKA 1000-E

H M V S

EKA 1000-E ist ein universell einsetzbares Schleifmaterial für alle Lackarten und Grundierungen. Die antistatische Ausrüstung erzielt eine lange Standzeit bei sauberem Arbeitsklima.

## ANWENDUNG

- Holzwerkstoffe
- Grundierungen
- Lacke
- Leder und Lederfaserstoffe
- Verbundwerkstoffe
- Edelstahl

## EIGENSCHAFTEN

| | |
|---|---|
| Schärfe | hoch |
| Standzeit | hoch |
| Oberflächenqualität | fein |
| Flexibilität | mittel |
| Nassschliff | nein |

## TECHNISCHE SPEZIFIKATION

| | |
|---|---|
| Unterlage | E-Papier |
| Bindemittel | Vollkunstharzbindung |
| Korn | Korund |
| Streuung | halboffen |
| Kornreihe | P240 - P320, P400 - P600 |
| Nutzbreite | 1350 mm |

## LIEFERBARE FORMEN

SEGMENTBÄNDER

BREITBÄNDER

SCHMAL-UND LANGBÄNDER

SCHEIBEN MIT KLETT, KLEBE UND OHNE BESCHICHTUNG

# EKA 1000-Z

H M V

EKA 1000-Z ist ein Schleifmaterial für die Be- und Verarbeitung aller Stähle und Edelstähle. Die sehr feste F-Papier Unterlage sichert einen stabilen Bandlauf auf allen Lang- und Breitband-schleifmaschinen.

## ANWENDUNG

- Holz und Holzwerkstoffe
- Metalle
- Edelstähle
- Verbundwerkstoffe

## EIGENSCHAFTEN

| | |
|---|---|
| Schärfe | sehr hoch |
| Standzeit | hoch |
| Oberflächenqualität | rau |
| Flexibilität | gering |
| Nassschliff | nein |

## TECHNISCHE SPEZIFIKATION

| | |
|---|---|
| Unterlage | F-Papier |
| Bindemittel | Vollkunstharzbindung |
| Korn | Zirkonkorund |
| Streuung | geschlossen |
| Kornreihe | P40, P60 - P120 |
| Nutzbreite | 1350 mm |

## LIEFERBARE FORMEN

SEGMENTBÄNDER

BREITBÄNDER

SCHMAL-UND LANGBÄNDER

SCHEIBEN MIT KLETT, KLEBE UND OHNE BESCHICHTUNG

# EKA 7210 E

EKA 7210 E ist ein spezielles Schleifmaterial, für den Schliff aller Folien und Grundierungen geeignet. Eine Beschichtung mit Stearat erzeugt einen kühlen und feinen Schliff. Beim Schleifen mit EKA 7210 E entstehen sehr geringe Rautiefen, deshalb ist es besonders für dünne Beschichtungen und hochwertige Oberflächen geeignet.

## ANWENDUNG

- ✔ Folien und Grundierungen
- ✔ Lacke und Beschichtungen

## EIGENSCHAFTEN

| | |
|---|---|
| Schärfe | mittel |
| Standzeit | hoch |
| Oberflächenqualität | sehr fein |
| Flexibilität | mittel |
| Nassschliff | nein |

## TECHNISCHE SPEZIFIKATION

| | |
|---|---|
| Unterlage | E-Papier |
| Bindemittel | Teilkunstharzbindung |
| Korn | Korund |
| Streuung | halboffen |
| Kornreihe | P240 - P320,<br>P400 - P1200 |
| Nutzbreite | 1350 mm |
| Spezial | Stearatbeschichtung |

## LIEFERBARE FORMEN

BREITBÄNDER

SCHMAL-UND LANGBÄNDER

## RKEO

H M V S

RKEO ist ein universell einsetzbares Schleifmaterial. Das sehr aggressive Korund-Korn ermöglicht hohe Zerspanung bei leichten Schleifdrücken.

### ANWENDUNG

- Holzwerkstoffe
- Grundierungen
- Lacke
- Verbundwerkstoffe
- Edelstahl
- Metalle

### EIGENSCHAFTEN

| | |
|---|---|
| Schärfe | sehr hoch |
| Standzeit | sehr hoch |
| Oberflächenqualität | rau |
| Flexibilität | mittel |
| Nassschliff | nein |

### TECHNISCHE SPEZIFIKATION

| | |
|---|---|
| Unterlage | E-Papier |
| Bindemittel | Vollkunstharzbindung |
| Korn | Korund |
| Streuung | offen |
| Kornreihe | P40, P60 - P240 |
| Nutzbreite | 1350 mm |

### LIEFERBARE FORMEN

ROLLEN

BÖGEN UND STREIFEN

## RKEO-V

H M V S

RKEO-V ist ein universell einsetzbares Schleifmaterial. Das sehr aggressive Korund-Korn ermöglicht hohe Zerspanung bei leichten Schleifdrücken. Der Klettbelag ermöglicht einen schnellen Werkzeugwechsel.

### ANWENDUNG

- Holzwerkstoffe
- Grundierungen
- Lacke
- Verbundwerkstoffe
- Edelstahl
- Metalle

### EIGENSCHAFTEN

| | |
|---|---|
| Schärfe | sehr hoch |
| Standzeit | sehr hoch |
| Oberflächenqualität | rau |
| Flexibilität | mittel |
| Nassschliff | nein |

### TECHNISCHE SPEZIFIKATION

| | |
|---|---|
| Unterlage | E-Papier mit Klettbeschichtung |
| Bindemittel | Vollkunstharzbindung |
| Korn | Korund |
| Streuung | offen |
| Kornreihe | P40, P60 - P240 |
| Nutzbreite | 1350 mm |

### LIEFERBARE FORMEN

KLETTSCHEIBEN UND POLYGONE

KLETTBÖGEN/ KLETTSTREIFEN/ POLYGONE

ABREISSBÖGEN MIT KLETTBELAG

## B312T-V

V S A

B312T-V ist ein Schleifmittel für den universellen Einsatz auf allen Lackarten, Kunststoffen und Verbundwerkstoffen. Die B/C-Papierunterlage ermöglicht einen flexiblen Schliff auf Konturen und gewölbten Flächen ohne Durchschleifen. Es wird eine ultra-feine Oberfläche mit einer geringen Rauhigkeit erzielt, welche optimal zum Polieren geeignet ist.

### ANWENDUNG

- Lacke und Beschichtungen
- Verbundwerkstoffe
- Automobil
- Hochglanzflächen
- Kunststoffe

### EIGENSCHAFTEN

| | |
|---|---|
| Schärfe | mittel |
| Standzeit | sehr hoch |
| Oberflächenqualität | ultra fein |
| Flexibilität | sehr hoch |
| Nassschliff | nein |

### TECHNISCHE SPEZIFIKATION

| | |
|---|---|
| Unterlage | B/C-Papier mit Klettbeschichtung |
| Bindemittel | Vollkunstharzbindung |
| Korn | Korund |
| Streuung | halboffen |
| Kornreihe | P80 - P800 |

### LIEFERBARE FORMEN

KLETTSCHEIBEN

## EKA 5000

H V S

EKA 5000 ist ein Schleifmittel für den universellen Einsatz im Hand- und leichten Maschinenschliff. Die Beschichtung mit Stearat ab Korn 120 verhindert ein schnelles Zusetzen und erzielt eine sauber ausgeschliffene Fläche. EKA 5000 ist besonders für harte und zähe Werkstoffe geeignet und erzielt dort einen sehr aggressiven Schliff mit hohen Zeitspanvolumen.

### ANWENDUNG

- Holz und Holzwerkstoffe
- Lacke und Beschichtungen
- Verbundwerkstoffe

### EIGENSCHAFTEN

| | |
|---|---|
| Schärfe | hoch |
| Standzeit | hoch |
| Oberflächenqualität | fein |
| Flexibilität | hoch |
| Nassschliff | nein |

### TECHNISCHE SPEZIFIKATION

| | |
|---|---|
| Unterlage | B/C-Papier |
| Bindemittel | Vollkunstharzbindung |
| Korn | Korund |
| Streuung | halboffen |
| Kornreihe | P60 - P320, P400 - P800 |
| Nutzbreite | 1400 mm |
| Spezial | Stearatbeschichtung ab P120 |

### LIEFERBARE FORMEN

ROLLEN

BÖGEN UND STREIFEN

## EKA 5000-V

H V S

EKA 5000-V ist ein Schleifmittel für den universellen Einsatz im Hand- und leichten Maschinenschliff mit Klettbelag. Die Beschichtung mit Stearat ab Korn 120 verhindert ein schnelles Zusetzen und erzielt eine sauber ausgeschliffene Fläche. EKA 5000-V ist besonders für harte und zähe Werkstoffe geeignet und erzielt dort einen sehr aggressiven Schliff mit hohen Zeitspanvolumen. Der neuartige Klettbelag verhindert hohe Vibrationen beim Schleifen und schützt den Schleifteller vor vorzeitiger Abnutzung.

### ANWENDUNG

- Holz und Holzwerkstoffe
- Lacke und Beschichtungen
- Verbundwerkstoffe
- Besonders geeignet für KTL und Füller

### EIGENSCHAFTEN

| | |
|---|---|
| Schärfe | hoch |
| Standzeit | hoch |
| Oberflächenqualität | fein |
| Flexibilität | hoch |
| Nassschliff | nein |

### TECHNISCHE SPEZIFIKATION

| | |
|---|---|
| Unterlage | B/C-Papier mit Klettbeschichtung |
| Bindemittel | Vollkunstharzbindung |
| Korn | Korund |
| Streuung | halboffen |
| Kornreihe | P60 - P320, P400 - P800 |
| Nutzbreite | 1400 mm |
| Spezial | Stearatbeschichtung ab P120 |

### LIEFERBARE FORMEN

KLETTSCHEIBEN

BÖGEN UND STREIFEN

ABREISSBÖGEN MIT KLETTBELAG

## EKA SILVER+H

H V S

EKA SILVER+H ist ein selbstklebendes Schleifmittel für den universellen Einsatz im Handschliff. Die Beschichtung mit Stearat verhindert ein schnelles Zusetzen und erzielt eine sauber ausgeschliffene Fläche. EKASILVER+H wird als perforierte Rolle in Scheiben 150mm und Bögen 81 x 153mm hergestellt. Die rückseitige Klebefläche von EKASILVER+H ist ohne Träger und Schutzfolie, was die Umwelt weniger belastet.

### ANWENDUNG

- Holz und Holzwerkstoffe
- Lacke und Beschichtungen
- Verbundwerkstoffe
- Kunststoffe
- Mineralwerkstoffe

### EIGENSCHAFTEN

| | |
|---|---|
| Schärfe | mittel |
| Standzeit | sehr hoch |
| Oberflächenqualität | sehr fein |
| Flexibilität | sehr hoch |
| Nassschliff | nein |

| | |
|---|---|
| Unterlage | B-Latex Papier |
| Bindemittel | Vollkunstharzbindung |
| Korn | Siliciumcarbid |
| Streuung | halboffen |
| Kornreihe | P120 - P320, P400 |
| Nutzbreite | 1350 mm |
| Spezial | Stearatbeschichtung |
| | selbstklebend ohne Folie |

### LIEFERBARE FORMEN

SCHEIBEN AUF DER ROLLE PERFORIERT

STREIFEN AUF DER ROLLE PERFORIERT

# EKA SILVER+

H V S

EKA SILVER+ ist ein Schleifmittel für den universellen Einsatz im Handschliff. Die Beschichtung mit Stearat verhindert ein schnelles Zusetzen und erzielt eine sauber ausgeschliffene Fläche. Das spezielle Latexpapier in Kombination mit einer flexiblen Bindung gewährleistet Zusammenfalten ohne Ausbrüche.

## ANWENDUNG

- Holz und Holzwerkstoffe
- Lacke und Beschichtungen
- Verbundwerkstoffe
- Kunststoffe
- Mineralwerkstoffe

## EIGENSCHAFTEN

| | |
|---|---|
| Schärfe | mittel |
| Standzeit | sehr hoch |
| Oberflächenqualität | sehr fein |
| Flexibilität | sehr hoch |
| Nassschliff | nein |

## TECHNISCHE SPEZIFIKATION

| | |
|---|---|
| Unterlage | B-Latex Papier |
| Bindemittel | Vollkunstharzbindung |
| Korn | Siliciumcarbid |
| Streuung | halboffen |
| Kornreihe | P120 - P320, P400 |
| Nutzbreite | 1350 mm |
| Spezial | Stearatbeschichtung |

## LIEFERBARE FORMEN

ROLLEN

BÖGEN UND STREIFEN

# EKA WB

EKA WB ist ein Schleifmittel für den Einsatz im Nassschliff. Das spezielle Latexpapier in Kombination mit einer flexiblen Bindung gewährleistet Zusammenfalten ohne Ausbrüche.
Haupteigenschaft ist eine langanhaltende Formstabilität im Einsatz mit Wasser oder einer Schleifflüssigkeit.

## ANWENDUNG

- Lacke und Beschichtungen
- Verbundwerkstoffe
- Kunststoffe
- Mineralwerkstoffe
- Automobilgrundierungen und Lacke

## EIGENSCHAFTEN

| | |
|---|---|
| Schärfe | mittel |
| Standzeit | sehr hoch |
| Oberflächenqualität | ultra fein |
| Flexibilität | sehr hoch |
| Nassschliff | ja |

## TECHNISCHE SPEZIFIKATION

| | |
|---|---|
| Unterlage | Wasserfestes B/C-Papier |
| Bindemittel | Vollkunstharzbindung |
| Korn | Siliciumcarbid |
| Streuung | geschlossen |
| Kornreihe | P100 - P2000 |
| Nutzbreite | 1350 mm |

## LIEFERBARE FORMEN

BÖGEN UND STREIFEN

KLETT-UND KLEBEBLÜTEN

# EKA 102-XY

H M

EKA 102-XY ist ein neuartiges Schleifmaterial für die Be- und Verarbeitung aller Stähle, Edelstähle und anderer Metalle, sowie das Kalibrieren von Holz. Die sehr stabile Polyester-Unterlage sichert einen stabilen Bandlauf auf allen Bandschleif-maschinen. Das Zirkonkorund-Korn hat eine sehr hohe Schärfe.

## ANWENDUNG

- Holz und Holzwerkstoffe
- Metalle
- Edelstähle

## EIGENSCHAFTEN

| | |
|---|---|
| Schärfe | sehr hoch |
| Standzeit | hoch |
| Oberflächenqualität | rau |
| Flexibilität | keine |
| Nassschliff | ja |

## TECHNISCHE SPEZIFIKATION

| | |
|---|---|
| Unterlage | XY-Gewebe |
| Bindemittel | Vollkunstharzbindung |
| Korn | Zirkon |
| Streuung | geschlossen |
| Kornreihe | P24 - P120 |
| Nutzbreite | 1350 mm |

## LIEFERBARE FORMEN

BREITBÄNDER

SCHMAL-UND LANGBÄNDER

# EKA 400-J

H S

EKA 400-J ist ein semiflexibles Schleifmaterial für den Einsatz im Hand- und Maschinenschliff. Das Korund-Korn gewährleistet einen sauberen Schliff mit einer langen Standzeit.

## ANWENDUNG

- ✔ Holz und Holzwerkstoffe
- ✔ Lacke und Beschichtungen

## EIGENSCHAFTEN

| | |
|---|---|
| Schärfe | hoch |
| Standzeit | hoch |
| Oberflächenqualität | fein |
| Flexibilität | hoch |
| Nassschliff | nein |

## TECHNISCHE SPEZIFIKATION

| | |
|---|---|
| Unterlage | J-Gewebe |
| Bindemittel | Vollkunstharzbindung |
| Korn | Korund |
| Streuung | halboffen |
| Kornreihe | P60 - P240, P320 |
| Nutzbreite | 1350 mm |

## LIEFERBARE FORMEN

SCHMAL-UND LANGBÄNDER

# EKAFLEX

H M V S

EKAFLEX ist ein hochflexibles Gewebeschleif-material für den Einsatz im Handschliff.
Die sehr flexible Gewebeunterlage passt sich optimal an enge Radien und Profile an.
Das Korund-Korn sichert einen scharfen Schliff und eine sehr gute Oberflächenqualität.

## ANWENDUNG

- Holz und Holzwerkstoffe
- Lacke und Beschichtungen
- Verbundwerkstoffe
- Metalle
- Universell

## EIGENSCHAFTEN

| | |
|---|---|
| Schärfe | mittel |
| Standzeit | hoch |
| Oberflächenqualität | fein |
| Flexibilität | sehr hoch |
| Nassschliff | nein |

## TECHNISCHE SPEZIFIKATION

| | |
|---|---|
| Unterlage | JF-Gewebe |
| Bindemittel | Vollkunstharzbindung |
| Korn | Korund |
| Streuung | halboffen |
| Kornreihe | P60 - P240, P320, P400 |
| Nutzbreite | 1350 mm |

## LIEFERBARE FORMEN

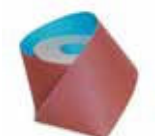

ROLLEN

# EKA SIC Y

EKA SIC Y wird als Schleifband auf allen gängigen Maschinensystemen verwendet.
Das Siliciumcarbid-Schleifkorn hat eine sehr hohe Schärfe. EKA SIC Y erzielt eine lange Standzeit beim Schleifen von Glas.

## ANWENDUNG

- Nichteisenmetalle, Titan
- Legierter Stahl, Gusseisen
- Glas

## EIGENSCHAFTEN

| | |
|---|---|
| Schärfe | sehr hoch |
| Standzeit | sehr hoch |
| Oberflächenqualität | fein |
| Flexibilität | niedrig |
| Nassschliff | ja |

## TECHNISCHE SPEZIFIKATION

| | |
|---|---|
| Unterlage | Y-Gewebe |
| Bindemittel | Vollkunstharzbindung |
| Korn | Siliciumcarbid |
| Streuung | geschlossen |
| Kornreihe | P40, P60 - P220, P400 |
| Nutzbreite | 1680 mm |
| Spezial | Wirkstoffe |

## LIEFERBARE FORMEN

SCHMALBÄNDER
LANGBÄNDER
KURZBÄNDER

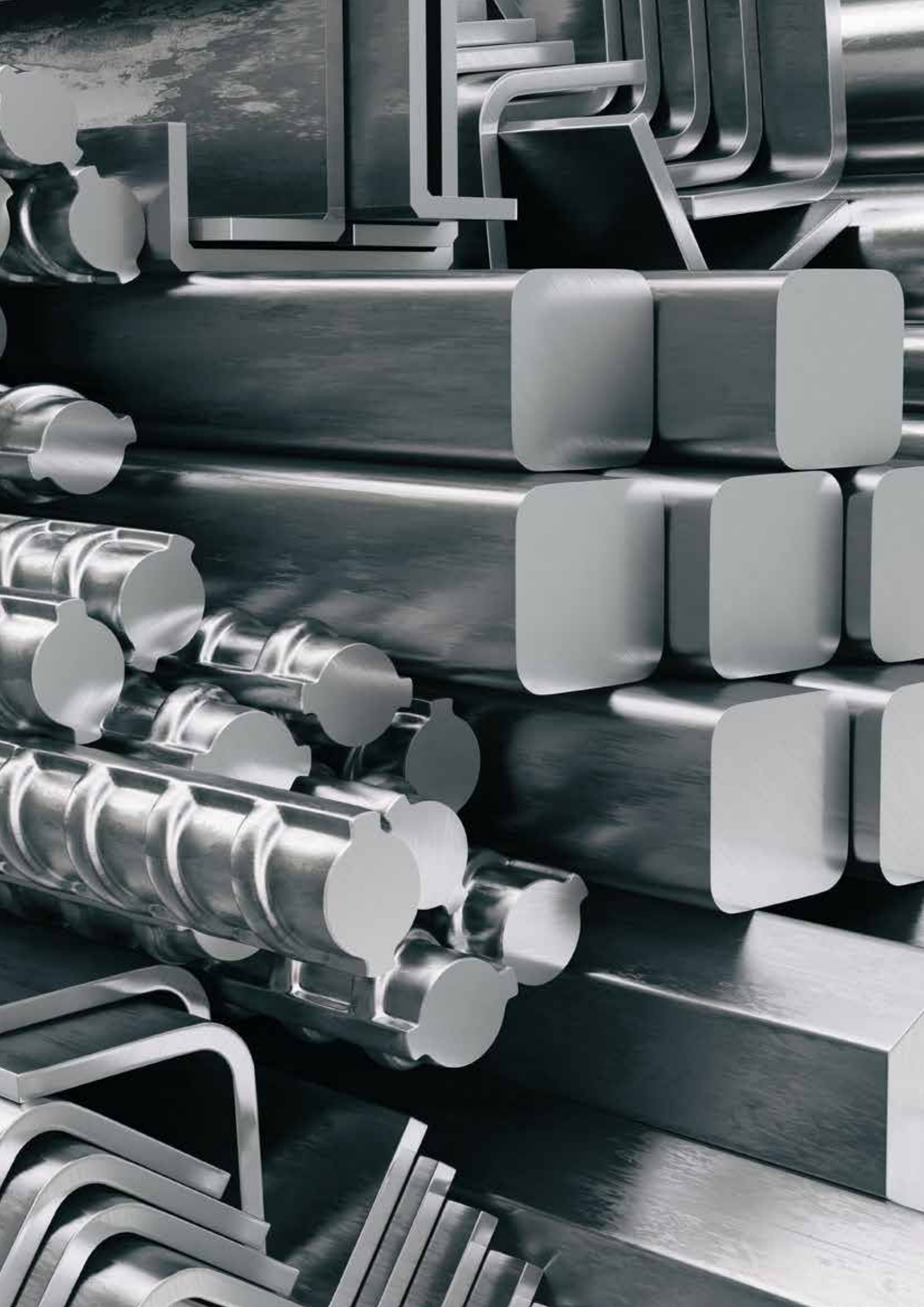

## EKA MET C+

EKA MET C+ ist ein Hochleistungs-Schleifgewebe, für sehr hohe Abtragsraten. Das Schleifkorn aus hochwertigem Keramik findet seinen Einsatz beim Schleifen sehr harter und zäher Werkstoffe.
Die TOPSIZE Beschichtung erzielt einen kühlen Schliff bei hoher Agressivität und schneller Abtragsleistung.

### ANWENDUNG

- Hochlegierte Stähle
- Edelstahl
- Schwer zerspanbare Metalle

### EIGENSCHAFTEN

| | |
|---|---|
| Schärfe | sehr hoch |
| Standzeit | sehr hoch |
| Oberflächenqualität | medium |
| Flexibilität | gering |
| Nassschliff | nein |

### TECHNISCHE SPEZIFIKATION

| | |
|---|---|
| Unterlage | Y-Gewebe |
| Bindemittel | Vollkunstharz |
| Korn | Keramik/Korund |
| Streuung | geschlossen |
| Kornreihe | P24 - P120 |
| Nutzbreite | 1680 mm |
| Spezial | Wirkstoffe, TOPSIZE |

### LIEFERBARE FORMEN

BREITBÄNDER

SCHMAL-UND LANGBÄNDER

## EKA MET J+

EKA MET J+ ist ein Korund-Korn auf einer flexiblen Gewebeunterlage. Die extra Beschichtung mit TOPSIZE erzielt einen kühlen Schliff auf allen wärmeempfindlichen Metallen.

### ANWENDUNG

- Eisenmetalle, Baustähle
- Messing, Aluminiumguss
- Edelstähle, NE-Metalle

### EIGENSCHAFTEN

| | |
|---|---|
| Schärfe | hoch |
| Standzeit | sehr hoch |
| Oberflächenqualität | fein |
| Flexibilität | hoch |
| Nassschliff | nein |

### TECHNISCHE SPEZIFIKATION

| | |
|---|---|
| Unterlage | J-Gewebe |
| Bindemittel | Vollkunstharzbindung |
| Korn | Korund |
| Streuung | geschlossen |
| Kornreihe | P60 - P400 |
| Nutzbreite | 1680 mm |
| Spezial | Wirkstoffe, TOPSIZE |

### LIEFERBARE FORMEN

SCHMAL-UND LANGBÄNDER

# EKA MET X

EKA MET X ist ein Korund-Korn auf einer festen Gewebeunterlage und wird als universelles Schleifmaterial für alle metallischen Werkstoffe verwendet.

## ANWENDUNG

- Eisenmetalle, Baustähle
- Messing, Aluminium
- NE-Metalle

## EIGENSCHAFTEN

| | |
|---|---|
| Schärfe | hoch |
| Standzeit | hoch |
| Oberflächenqualität | medium |
| Flexibilität | keine |
| Nassschliff | ja |

## TECHNISCHE SPEZIFIKATION

| | |
|---|---|
| Unterlage | Y-Gewebe |
| Bindemittel | Vollkunstharzbindung |
| Korn | Korund |
| Streuung | geschlossen |
| Kornreihe | P80 - P220, P320, P400 |
| Nutzbreite | 1680 mm |
| Spezial | Wirkstoffe |

## LIEFERBARE FORMEN

BREITBÄNDER

SCHMAL-UND LANGBÄNDER

# EKA MET Z

EKA MET Z ist ein Zirkon/Korund-Korn auf einer festen Polyestergewebe Unterlage.
Es hat eine hohe Agressivität und eine schnelle Abtragsleistung.

## ANWENDUNG

- ✔ Edelstähle, Buntmetalle
- ✔ unlegierte und niedriglegierte Stähle

## EIGENSCHAFTEN

| | |
|---|---|
| Schärfe | sehr hoch |
| Standzeit | hoch |
| Oberflächenqualität | rau |
| Flexibilität | gering |
| Nassschliff | ja |

## TECHNISCHE SPEZIFIKATION

| | |
|---|---|
| Unterlage | Y-Gewebe |
| Bindemittel | Vollkunstharz |
| Korn | Zirkon/Korund |
| Streuung | geschlossen |
| Kornreihe | P24 - P80, P120 |
| Nutzbreite | 1680 mm |
| Spezial | Wirkstoffe |

## LIEFERBARE FORMEN

BREITBÄNDER

SCHMAL-UND LANGBÄNDER

## EKA MET Z+

M

EKA MET Z+ ist ein exzellentes Schleifmaterial für den Einsatz auf allen Kontaktschleifmaschinen. Mit dem Schleifkorn aus hochwertigem Zirkon-Korund werden auch bei niedrigen Anpressdrücken hohe Abtragsleistungen erzielt. Die TOPSIZE Beschichtung erzielt einen kühlen Schliff.

### ANWENDUNG

- Aluminiumguss, Edelstähle
- Hochlegierte Stähle

### EIGENSCHAFTEN

| | |
|---|---|
| Schärfe | sehr hoch |
| Standzeit | sehr hoch |
| Oberflächenqualität | medium |
| Flexibilität | gering |
| Nassschliff | nein |

### TECHNISCHE SPEZIFIKATION

| | |
|---|---|
| Unterlage | Y-Gewebe |
| Bindemittel | Vollkunstharz |
| Korn | Zirkon/Korund |
| Streuung | geschlossen |
| Kornreihe | P24 - P120 |
| Nutzbreite | 1680 mm |
| Spezial | Wirkstoffe, TOPSIZE |

### LIEFERBARE FORMEN

BREITBÄNDER

SCHMAL-UND LANGBÄNDER

## RKJFO

H M V S

RKJFO ist ein hochflexibles Schleifgewebe für den Einsatz im Hand- und Maschinenschliff. Die sehr flexible Gewebeunterlage passt sich optimal an enge Radien und Profile an. Das Korund-Korn sichert einen scharfen Schliff und eine sehr gute Oberflächenqualität.

### ANWENDUNG

- Holz und Holzwerkstoffe
- Lacke und Beschichtungen
- Verbundwerkstoffe
- Metalle

### EIGENSCHAFTEN

| | |
|---|---|
| Schärfe | mittel |
| Standzeit | sehr hoch |
| Oberflächenqualität | sehr fein |
| Flexibilität | sehr hoch |
| Nassschliff | nein |

### TECHNISCHE SPEZIFIKATION

| | |
|---|---|
| Unterlage | JF-Gewebe |
| Bindemittel | Vollkunstharzbindung |
| Korn | Korund |
| Streuung | offen |
| Kornreihe | P60 - P320, P400 |
| Nutzbreite | 1350 mm |

### LIEFERBARE FORMEN

ROLLE

SCHMAL-UND LANGBÄNDER

BÖGEN-UND STREIFEN

# RKJFON

H M V S

RKJFON ist ein hochflexibles Schleifgewebe für den Einsatz im Hand- und Maschinenschliff. Die sehr flexible Gewebeunterlage passt sich optimal an enge Radien und Profile an. Das Korund-Korn sichert einen scharfen Schliff und eine sehr gute Oberflächenqualität. RKJFON ist mit Stearat beschichtet, was einen leicht kühlen und feineren Schliff erzeugt.

## ANWENDUNG

- Holz und Holzwerkstoffe
- Lacke und Beschichtungen
- Verbundwerkstoffe
- Metalle

## EIGENSCHAFTEN

| | |
|---|---|
| Schärfe | mittel |
| Standzeit | sehr hoch |
| Oberflächenqualität | sehr fein |
| Flexibilität | sehr hoch |
| Nassschliff | nein |

## TECHNISCHE SPEZIFIKATION

| | |
|---|---|
| Unterlage | JF-Gewebe |
| Bindemittel | Vollkunstharzbindung |
| Korn | Korund |
| Streuung | offen |
| Kornreihe | P80, P180 - P320, P400 - P600 |
| Nutzbreite | 1350 mm |
| Spezial | Stearatbeschichtung |

## LIEFERBARE FORMEN

SCHMAL-UND LANGBÄNDER

# BRX

H M V

BRX ist durch seine geringe Flexibilität für den Einsatz im Maschinenschliff geeignet und erzielt einen sehr gleichmäßigen Abschliff.
Das Korund-Korn gewährleistet einen scharfen Schliff mit einer langen Standzeit.

## ANWENDUNG

- Holz und Holzwerkstoffe
- Verbundwerkstoffe
- Metalle

## EIGENSCHAFTEN

| | |
|---|---|
| Schärfe | hoch |
| Standzeit | hoch |
| Oberflächenqualität | rau |
| Flexibilität | niedrig |
| Nassschliff | nein |

## TECHNISCHE SPEZIFIKATION

| | |
|---|---|
| Unterlage | X/XY-Gewebe |
| Bindemittel | Vollkunstharzbindung |
| Korn | Korund |
| Streuung | halboffen |
| Kornreihe | P12 - P40, P60 - P180 |
| Nutzbreite | 1400 mm |

## LIEFERBARE FORMEN

BREITBÄNDER

SCHMAL-UND LANGBÄNDER

# RKXO

H M V

Die schwere XY-Gewebeunterlage von RKXO ist besonders für Breitbandschleifmaschinen geeignet. Es ist besonders zu empfehlen, wo große Zeitspanvolumen benötigt werden.
Das Korund-Korn gewährleistet einen scharfen Schliff mit einer sehr langen Standzeit.

## ANWENDUNG

- Holz und Holzwerkstoffe
- Verbundwerkstoffe
- Metalle

## EIGENSCHAFTEN

| | |
|---|---|
| Schärfe | hoch |
| Standzeit | hoch |
| Oberflächenqualität | rau |
| Flexibilität | niedrig |
| Nassschliff | nein |

## TECHNISCHE SPEZIFIKATION

| | |
|---|---|
| Unterlage | X/XY-Gewebe |
| Bindemittel | Vollkunstharzbindung |
| Korn | Korund |
| Streuung | offen |
| Kornreihe | P24 - P40, P60 - P240 |
| Nutzbreite | 1350 mm |

## LIEFERBARE FORMEN

BREITBÄNDER

SCHMAL-UND LANGBÄNDER

# EKA FILM

EKA FILM ist ein spezielles Schleifmaterial auf einer Folienunterlage, welches universell auf allen Werkstoffen einsetzbar ist. Beim Schleifen von Hochglanzoberflächen erzielt es eine leicht polierbare Fläche ohne Schleifkratzer.
Die Beschichtung mit Stearat erzeugt einen kühlen und feinen Schliff.

## ANWENDUNG

- Folien und Grundierungen
- Lacke und Beschichtungen
- Hochglanzlacke

## EIGENSCHAFTEN

| | |
|---|---|
| Schärfe | gering |
| Standzeit | sehr hoch |
| Oberflächenqualität | ultra fein |
| Flexibilität | mittel |
| Nassschliff | nein |

## TECHNISCHE SPEZIFIKATION

| | |
|---|---|
| Unterlage | Polyesterfilm |
| Bindemittel | Vollkunstharzbindung |
| Korn | Korund |
| Streuung | halboffen |
| Kornreihe | P600 – P1500 |
| Nutzbreite | 1350 mm |
| Spezial | Stearatbeschichtung |

## LIEFERBARE FORMEN

SCHMAL-UND
LANGBÄNDER

## EKA FILM-V

M V S A

EKA FILM-V ist ein spezielles Schleifmaterial auf einer Folienunterlage mit Klettbeschichtung, welches universell auf allen Werkstoffen einsetzbar ist. Beim Schleifen von Hochglanzoberflächen erzielt es eine leicht polierbare Fläche ohne Schleifkratzer. Die Beschichtung mit Stearat erzeugt einen kühlen und feineren Schliff.
Als Klettscheibe besitzt EKA FILM-V eine sehr hohe Kantenstabilität.

### ANWENDUNG

- Folien und Grundierungen
- Lacke und Beschichtungen
- Hochglanzlacke
- Metalle
- Verbundwerkstoffe
- Automobil
- Kunststoffe

### EIGENSCHAFTEN

| | |
|---|---|
| Schärfe | gering |
| Standzeit | sehr hoch |
| Oberflächenqualität | ultra fein |
| Flexibilität | mittel |
| Nassschliff | nein |

### TECHNISCHE SPEZIFIKATION

| | |
|---|---|
| Unterlage | Polyesterfilm mit Klettbeschichtung |
| Bindemittel | Vollkunstharzbindung |
| Korn | Korund |
| Streuung | halboffen |
| Kornreihe | P80-P240, P320, P400, P600 - P1500 |
| Nutzbreite | 1350 mm |
| Spezial | Stearatbeschichtung |

### LIEFERBARE FORMEN

KLETTSCHEIBEN

## EKA FILMG-V

M V S A

EKA FILMG-V ist ein spezielles Schleifmaterial auf einer Folienunterlage mit Klettbeschichtung, welches universell auf allen Werkstoffen einsetzbar ist. Beim Schleifen von Hochglanzoberflächen erzielt es eine leicht polierbare Fläche ohne Schleifkratzer. Die Beschichtung mit Stearat erzeugt einen kühlen und feineren Schliff.
Als Klettscheibe besitzt EKA FILMG-V eine sehr hohe Kantenstabilität.

### ANWENDUNG

- Folien und Grundierungen
- Lacke und Beschichtungen
- Hochglanzlacke
- Metalle
- Verbundwerkstoffe
- Automobil
- Kunststoffe

### EIGENSCHAFTEN

| | |
|---|---|
| Schärfe | sehr hoch |
| Standzeit | sehr hoch |
| Oberflächenqualität | fein |
| Flexibilität | mittel |
| Nassschliff | ja |

### TECHNISCHE SPEZIFIKATION

| | |
|---|---|
| Unterlage | Polyesterfilm mit Klettbeschichtung |
| Bindemittel | Vollkunstharzbindung |
| Korn | Keramisches Korund |
| Streuung | halboffen |
| Kornreihe | P80-P1500 |
| Nutzbreite | 1350 mm |
| Spezial | Stearatbeschichtung |

### LIEFERBARE FORMEN

KLETTSCHEIBEN

## EKA SKY-V

V S A

EKA SKY-V ist ein Schleifmittel für den universellen Einsatz auf allen Lackarten, Kunststoffen und Verbundwerkstoffen.
Die Schaumstoffunterlage ermöglicht einen flexiblen Schliff auf Konturen und gewölbten Flächen ohne Durchschleifen. Es wird eine ultra-feine Oberfläche mit einer geringen Rauhigkeit erzielt, welche optimal zum Polieren geeignet ist.

### ANWENDUNG

- Lacke und Beschichtungen
- Verbundwerkstoffe
- Automobil
- Hochglanzflächen
- Kunststoffe

### EIGENSCHAFTEN

| | |
|---|---|
| Schärfe | gering |
| Standzeit | hoch |
| Oberflächenqualität | ultra fein |
| Flexibilität | sehr hoch |
| Nassschliff | ja |

### TECHNISCHE SPEZIFIKATION

| | |
|---|---|
| Unterlage | Schaumstoff mit Klettbeschichtung |
| Bindemittel | Vollkunstharzbindung |
| Korn | Siliciumcarbid |
| Streuung | halboffene Netzstruktur |
| Kornreihe | P360, P500, P600, P1000, P2000, P3000 |

### LIEFERBARE FORMEN

KLETTSCHEIBEN

## NETWORK-V

H V S

NETWORK-V zeichnet sich durch seine sehr offene Struktur aus und erzielt sehr lange Standzeiten und staubfreie Oberflächen. NETWORK-V ist besonders für den Lackzwischenschliff und dem Schleifen von Verbundwerkstoffen geeignet.
NETWORK-V wird als Klettscheibe auf Excenter-Schleifmaschinen verwendet.

### ANWENDUNG

- Holz und Holzwerkstoffe
- Lacke und Beschichtungen
- Verbundwerkstoffe
- Kunststoffe

### EIGENSCHAFTEN

| | |
|---|---|
| Schärfe | mittel |
| Standzeit | sehr hoch |
| Oberflächenqualität | fein |
| Flexibilität | mittel |
| Nassschliff | nein |

### TECHNISCHE SPEZIFIKATION

| | |
|---|---|
| Unterlage | Gitterstruktur |
| Bindemittel | Kunstharz |
| Korn | Aluminiumoxyd |
| Streuung | extrem offen |
| Kornreihe | 80, 120-180, 240, 320-500 |
| Nutzbreite | 1350 mm |

### LIEFERBARE FORMEN

ROLLE

KLETTSCHEIBEN

BÖGEN-UND STREIFEN

BÄNDER

# EKABRITE

H M V S

Das EKABRITE Schleifvlies ist für alle Schleif- und Reinigungsarbeiten auf Holz, Metallen, Verbundwerkstoffen, Lacken und Beschichtungen sowie auf einer Vielzahl von anderen Werkstoffen bestens geeignet. Unser Schleifvlies ist hochflexibel auf Nylonbasis mit optimal aufeinander abgestimmten Komponenten hergestellt.

## ANWENDUNG

- An- und Abschleifen alter Farben und Lacke
- Reinigungsarbeiten
- Entfernen von Holzfasern vor dem Lackieren
- Entgraten
- Entfernen von Rost und Schmutz
- Lackzwischenschliff
- Generelle Reinigungsarbeiten
- Anschleifen von Verbundwerkstoffen
- Anschleifen vor dem Polieren
- Entfernen von Blaubrand auf Metallen
- Einarbeiten von Öl oder Wachs

## TECHNISCHE SPEZIFIKATION

| | |
|---|---|
| Korn | Korund, Siliciumcarbid |

## LIEFERBARE FORMEN

ROLLE

KLETTSCHEIBEN

BÖGEN-UND STREIFEN

## SCHLEIFMATTEN

Schleifmatten von EKAMANT sind umweltfreundlich aus hochwertigen Schaumstoff-Materialien hergestellt. Unsere Modelle sind im Praxistest erprobt und in der Anwendung sehr vielseitig. Mit den EKAMANT Schleifmatten können Profile und kleinere Flächen bearbeitet werden.

### ANWENDUNG

- ✔ Profile
- ✔ kleinere Flächen

### EIGENSCHAFTEN

| | |
|---|---|
| Oberflächenqualität | fein, sehr fein, super fein, ultra fein |
| Flexibilität | soft |

### TECHNISCHE SPEZIFIKATION

| | |
|---|---|
| Bindung | 2-seitig |
| Kornreihe | P100 - P220 |
| Abmessung | 98 x 120 x 13 mm |

### LIEFERBARE FORMEN

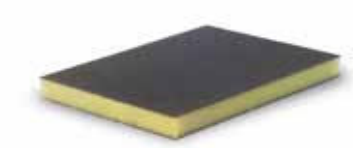

## SCHLEIFSCHWÄMME

Die Schleifschwämme von EKAMANT sind umweltfreundlich aus hochwertigen Schaumstoff-Materialien hergestellt. Unsere Modelle sind im Praxistest erprobt und in der Anwendung sehr vielseitig. Mit den EKAMANT Schleifschwämmen können Kanten und kleinere Flächen bearbeitet werden.
Die Schleifschwämme sind in zwei verschiedenen Härtegraden erhältlich und ermöglichen dadurch eine Vielzahl von Einsatzmöglichkeiten.

### ANWENDUNG

- ✔ Kanten
- ✔ kleinere Flächen

### EIGENSCHAFTEN

| | |
|---|---|
| Oberflächenqualität | fein, fein plus, medium, sehr fein, super fein |
| Flexibilität | soft, hart |

### TECHNISCHE SPEZIFIKATION

| | |
|---|---|
| Bindung | 4-seitig |
| Kornreihe | P60 - P220 |
| Abmessung | 69 x 98 x 25 mm |

### LIEFERBARE FORMEN

# SOFTROLLEN

H M V S

Mit den EKAMANT Softrollen können Profile und kleinere Flächen bearbeitet werden. Softrollen sind besonders flexibel und passen sich dank der druckausgleichenden Schaumstoffunterlage an die zu schleifende Fläche perfekt an, ohne durchzuschleifen.
Abmessung: 113 x 140 x 25.000
Die perforierten Rollen enthalten 225 Bögen.

## ANWENDUNG

- An- und Abschleifen alter Farben und Lacke
- Reinigungsarbeiten
- Entfernen von Holzfasern vor dem Lackieren
- Lackzwischenschliff
- Generelle Reinigungsarbeiten
- Anschleifen von Verbundwerkstoffen
- Schleifen von Profilen und Rundungen
- Schleifen von Falzen

## TECHNISCHE SPEZIFIKATION

| | |
|---|---|
| Unterlage | B/C-Papier oder flexibles Gewebe mit Schaumstoff |
| Bindemittel | Vollkunstharzbindung |
| Korn | Siliciumcarbid/Korund |
| Streuung | halboffen |
| Kornreihe | **SBA**: P150, P220, P240, P320, P400, P500 |
| | **SBS**: P220, P240, P280, P320, P400 |
| | **SJFA**: P100, P120, P150, P180, P240, P320 |

**SBA**

**SBS**

**SJFA**

## PNEUMATISCHE SCHLEIFMASCHINE

### EKA SAND

**Beschreibung:**

| |
|---|
| Hub: 2,5 und 5mm |
| Teller: 150/125mm mit 5/16” Gewinde |
| Gewicht: 780g |
| Absaugung: Zentral (auch ohne lieferbar) |
| Luftverbrauch: bei 6,2 Bar = 400 l/min |
| Geschwindigkeit: 12000 U/min |
| Lautstärke: 78 db |

## ULTRA FEIN AO

ULTRA FINE AO ist ein sehr feines Schleifmaterial auf einer hochflexiblen Filmunterlage. Beim Schleifen von Hochglanzoberflächen erzielt es eine leicht polierbare Fläche ohne Schleifkratzer. Für optimale Ergebnisse und geringe Rautiefen ist nur leichter Schleifdruck nötig.
Die Beschichtung mit Stearat verhindert ein schnelles Zuschmieren und damit eine sehr lange Standzeit des Schleifmittels

### ANWENDUNG

- Hochglanzlacke
- Verbundwerkstoffe
- Metalle
- GFK und Acrylglas
- Thermoplaste
- Duroplaste

### EIGENSCHAFTEN

| | |
|---|---|
| Schärfe | medium |
| Standzeit | hoch |
| Oberflächenqualität | ultra fein |
| Flexibilität | sehr hoch |
| Nassschliff | ja |

### TECHNISCHE SPEZIFIKATION

| | |
|---|---|
| Unterlage | Polyesterfilm mit Klettbeschichtung |
| Bindemittel | Vollkunstharzbindung |
| Korn | Korund |
| Streuung | halboffen |
| Kornreihe | P1000 - P4000 |
| Nutzbreite | 1350 mm |
| Spezial | Stearatbeschichtung |

### LIEFERBARE FORMEN

KLETTSCHEIBEN

EKAMANT

SCHWEDISCHE SCHLEIFMITTEL

ANSCHRIFT
EKAMANT Deutschland GmbH
Zur Salzleite 2
91586 Lichtenau
Telefon: +49 (0) 9827 - 24093 - 0
Telefax: +49 (0) 9827 - 24093 - 22
Mail: sales@ekamant.de
www.ekamant.de